RISE™

INSTALLATION GUIDE

F080 | DUO

FREEDOM TO CREATE™

Read the following instructions before operating the luminaire. / Lisez les instructions suivantes avant d'utiliser le luminaire. / Lea el siguiente instructivo antes de operar el luminario.

This product must be installed in accordance with the applicable installation code by a person familiar with the construction and operation of the product and the hazards involved. / Ce produit doit être installé conformément au code d'installation applicable par une personne familiarisée avec la construction, le fonctionnement du produit et les risques encourus / este producto debe ser instalado, de acuerdo con el código de instalación aplicable, por una persona familiarizada con la construcción y el funcionamiento del producto y los peligros involucrados.

Ecosense Lighting fixtures must be installed by a qualified electrician. / Ecosense Eclairage doit être installé par un électricien qualifié. / Las luminarias EcoSense deben ser instaladas por personal calificado.

Ecosense Lighting, Inc. is not responsible if its fixtures are not installed in accordance with all national and local safety standards. / Ecosense Lighting, Inc n'est pas responsable si son appareils ne sont pas installés conformément à toutes les normes de sécurité nationales et locales. / EcoSense Lighting, Inc. no será responsable, si sus luminarias no se instalan de acuerdo con todas las normas de seguridad nacionales y locales.

CERTIFIED max 122 °F 50 °C -40 -40 min IP66 RoHS COMPLIANT IK10

EU Rep.: Authorised Rep Compliance Ltd., Ground Floor, 71 Lower Baggot Street, Dublin, D02 P593, Ireland

Part Number: MNL-000079-00
REV K

Surge Protection Devices with a minimum discharge current rating of 20kA, that meet UL1449, CSA C22.2 No. 269.1, and IEC TR 62066, should be installed on each branch circuit. / Les dispositifs de protection contre les surtensions avec un courant de décharge nominal de 20 kA, conformes aux normes UL1449, CSA C22.2 n° 269.1 et IEC TR 62066, doivent être installés sur chaque circuit de dérivation. / En cada circuito derivado deben instalarse dispositivos de protección contra sobretensiones que soporten una corriente de descarga mínima de 20 kA y que cumplan con las normas UL1449, CSA C22.2 núm. 269.1 e IEC TR 62066.

MACRO™ Aiming System

Système d'objectif MACRO™ / Sistema de Apuntar MACRO™

INCLUDED

Inclus / Se Insluye

RISE F080 DUO Installation Guide

RISE F080 DUO Guide d'installation / Guía de instalación DUO para RISE F080

Every lighting fixture includes firmware that facilitates electronic dimming control
Tous les luminaires incluent un micrologiciel qui permet un contrôle électronique de l'intensité lumineuse / Cada accesorio de iluminación posee un firmware que facilita el control del regulador electrónico (dimmer)

***For other RISE Installation Guides visit https://www.ecosenselighting.com/products/#rise-accessories**
*Pour d'autres guides d'installation RISE, visitez https://www.ecosenselighting.com/products/#rise-accessories / *Para consultar otras Guías de Instalación de RISE, visite https://www.ecosenselighting.com/products/#rise-accessories

OPTIONAL ITEMS

Articles de optionnels / Ítems opcionales

Interchangeable Lens
Lentilles Interchangeables / Lentes Intercambiables

Color Filter
Filtre de Couleur / Filtro de Color

Snoot/Half Snoot
Coupe-Flux/Demie Coupe-Flux / Cono/Medio Cono

Canopy/Junction Box Cover
Pavillon/Couvercle de la Boîte de Jonction / Cubierta/Tapa del Cajetín de Conexiones

EcoSpec® LDCM 0-10V Module
EcoSpec® LDCM 0-10 V Module / EcoSpec® LDCM 0-10 V Módulo

***For more accessories visit https://www.ecosenselighting.com/products/#rise-accessories**
*Pour un plus grand choix d'accessoires, visitez https://www.ecosenselighting.com/products/#rise-accessories *Para ver más accesorios, visite la páginahttps://www.ecosenselighting.com/products/#rise-accessories

NOTES

Screw Torque Settings:	
Screws to replace the Lens and Bezel:	Hex 2.5 mm; 0.85 Nm ± 0.15 Nm
Screw for main tilt arm:	Hex 5 mm; 27.0 Nm ± 2.0 Nm
Screws for MACRO™ Lock Pan and Tilt:	Hex 4 mm; 2.7 Nm ± 0.5 Nm
EC Cable Length:	3.048 m (10 ft)
NPT Fitting Height:	12.7 mm (0.5 in)
Wire Color Description:	Brown or Black = Line Blue or White = Neutral Green or Green/Yellow = Ground

F080 DUO Available in Two Orientations

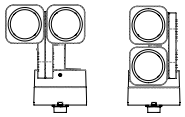

F080 DUO H F080 DUO V

PLAN THE INSTALLATION / Plan de l'installation / Planifique la Instalación

Verify the Electrical Plan / Vérifiez le Plan Électrique / Verifique el Diagrama Eléctrico

Fixture-to-Fixture Runs

Câblage du Dispositif Defixation / Dispositivo a Dispositivo Funciona

UL ONLY / UL SEULEMENT / UL ÚNICAMENTE

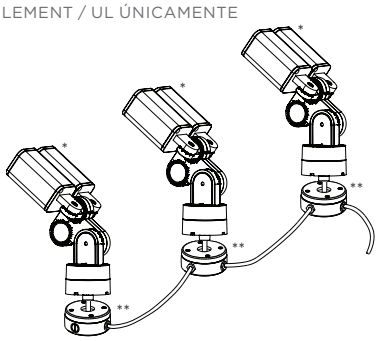

Direct to Junction Box

Direct Vers la Boîte de Jonction / Directo al cajetín de Conexiones

UL ONLY / UL SEULEMENT / UL ÚNICAMENTE

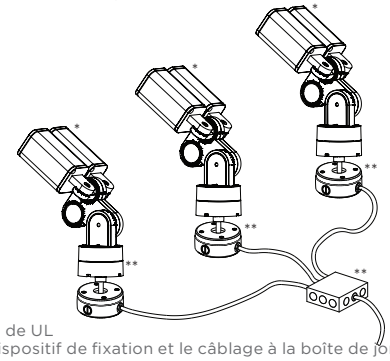

* Fixtures are UL Listed / Les dispositifs de fixation sont répertoriés UL / Los accesorios tienen clasificación de UL
** Fixture mounting and wiring to junction box must be done in accordance to local code / Le montage du dispositif de fixation et le câblage à la boîte de jonction doivent être effectués conformément au code local / El montaje y cableado al cajetín de conexiones se deberá ejecutar conforme a los códigos locales

ECOSENSE®

KORRUS, INC.
4915 E HUNTER AVENUE
ANAHEIM, CA 92807, USA

SUPPORT@ECOSENSELIGHTING.COM

SPECIFICATIONS SUBJECT TO CHANGE WITHOUT NOTICE.
VISIT **ECOSENSE**LIGHTING.COM FOR THE MOST CURRENT SPECIFICATIONS.
FOR A LIST OF PATENTS VISIT **ECOSENSE**LIGHTING.COM/IP-PORTFOLIO/

©2019 ECOSENSE LIGHTING INC. ALL RIGHTS RESERVED. **ECOSENSE**, THE **ECOSENSE** LOGO, **TRōV**, **TROV** AND **ECOSPEC** ARE REGISTERED TRADEMARKS OF **ECOSENSE** LIGHTING INC.

RISE™, **SLIM COVE**™, **FREEDOM TO CREATE**™, **MACRO**™, **FLIP-TO-FLAT**™ ARE TRADEMARKS OF **ECOSENSE** LIGHTING INC.

INSTALL THE FIXTURES

Installez le Calendrier / Instale los Accesorios

Ensure power is OFF
Assurez que la puissance est sur OFF /
Asegúrese de que la alimentación esté apagada

Select Mounting Option

Sélectionnez L'option de Montage / Seleccione una Opción de Montaje

Choose method best suited for mounting surface and installation application

Choisir la méthode la mieux adaptée pour montage en surface et l'application d'installation / Elija el método más adecuado a la superficie de soporte y aplicación de la instalación

MOUNT ON A JUNCTION BOX*

Installation de la Boîte de Jonction* / Montaje Sobre un Cajetín de Conexiones*

IC - Internal Cable (19 in/48.26 cm Flying Leads)

IC - Câble Interne (19 in/48.26 cm Bretelle) / IC - Cable para interiores (terminales móviles de 19 pulgadas/48,26 cm)

Optional canopy accessory parts are sold separately

Les pièces accessoires de l'auvent optionnel sont vendues séparément / Los accesorios opcionales para la cubierta se venden por separado

1. Choose junction box* type, and secure to mounting surface.
2. Mount fixture via 1/2 inch NPT fitting and 1/2 inch NPT lock nut to the architectural junction box* canopy and seal the screw holes and side gasket using RTV and Seal tape. Run wires through the junction box* cover or canopy sealing and gasket ring.
3. Create secure wire connections to the main power cables through wire nuts or wiring block as per local electrical code. (Refer to images for both flying leads exiting the fixture and external rated cable.)
4. Fasten architectural junction box canopy to the junction box. (For damp or wet locations, use an exterior rated junction box and install per manufacturer instructions.)

1. Sélectionnez le type de boîte de jonction* et l'installer solidement à la surface de montage.
2. Installez le dispositif de fixation à l'aide d'un raccord NPT de 1/2 pouces et un vis de serrage NPT au pavillon de la boîte de jonction* et scellez les trous de vis et le joint d'étanchéité latéral en utilisant un adhésif scellant RTV et un ruban d'étanchéité. Passez les câbles dans l'anneau de scellage ou l'anneau-joint du pavillon ou du couvercle de la boîte de jonction.
3. Liez solidement les câbles de raccordement aux câbles d'alimentation principaux à l'aide de capuchons de connexion ou de blocs de câblage selon le code local de l'électricité. (Consultez les illustrations des bretelles dans les dispositifs de fixation et du câble nominal externe.)
4. Fixez le pavillon de la boîte de jonction à la boîte de jonction. (Pour les emplacements humides ou de surfaces mouillées, utilisez une boîte de jonction externe nominale et l'installer selon les instructions du fabricant.)

1. Elija el tipo de cajetín de conexiones* y fíjelo a la superficie de montaje.
2. Con la ayuda de un conector NPT de 1/2 pulgada y su correspondiente tuerca, fije el reflector a la cubierta del cajetín de conexiones* y selle los orificios de los tornillos y junta lateral con RTV y cinta sellante. Pase los cables a través del sello y la junta de la tapa del cajetín de conexiones* o cubierta.
3. Mediante tuercas para cables o un bloque de cableado, conecte de manera segura los cables al cableado del interruptor principal. (Consulte las imágenes tanto para los terminales móviles que salen del reflector como para el cable clasificado para exteriores.)
4. Asegure la cubierta al cajetín de conexiones. (Para zonas con alta humedad, utilice un cajetín de conexiones clasificado para exteriores y realice la instalación conforme a las instrucciones del fabricante.)

NON-ECOSENSE CANOPY

Non EcoSense Pavillon / Cubierta no EcoSense

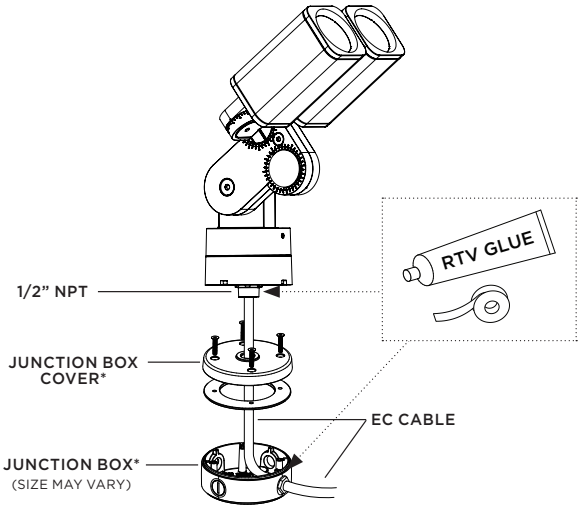

(ECOSENSE 4" CANOPY ACCESSORY AVAILABLE)

ALTERNATIVE CONNECTION INSIDE JUNCTION BOX

Connexion alternative à l'intérieur de la boîte de raccordement / Conexión alternativa en la caja de conexiones

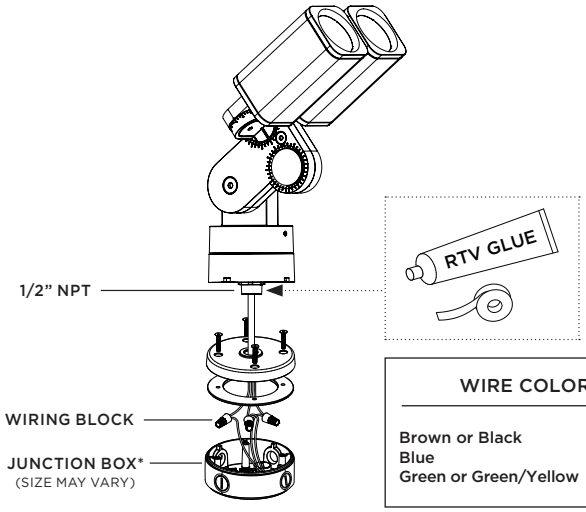

WIRE COLORS	
Brown or Black	= Line
Blue	= Neutral
Green or Green/Yellow	= Ground

(ECOSENSE 4" CANOPY ACCESSORY AVAILABLE)

*Supplied by others / *Offerts par d'autres fournisseurs / *Suministrado por otros proveedores

KORRUS, INC.
4915 E HUNTER AVENUE
ANAHEIM, CA 92807, USA

SUPPORT@ECOSENSELIGHTING.COM

SPECIFICATIONS SUBJECT TO CHANGE WITHOUT NOTICE.
VISIT **ECOSENSE**LIGHTING.COM FOR THE MOST CURRENT SPECIFICATIONS.
FOR A LIST OF PATENTS VISIT **ECOSENSE**LIGHTING.COM/IP-PORTFOLIO/

©2019 ECOSENSE LIGHTING INC. ALL RIGHTS RESERVED. **ECOSENSE**, THE **ECOSENSE** LOGO, **TR0V**, **TROV** AND **ECOSPEC** ARE REGISTERED TRADEMARKS OF **ECOSENSE** LIGHTING INC.

RISE™, **SLIM COVE**™, **FREEDOM TO CREATE**™, **MACRO**™, **FLIP-TO-FLAT**™ ARE TRADEMARKS OF **ECOSENSE** LIGHTING INC.

MOUNT TO SURFACE

Montage en Surface / Montaje Sobre una Superficie

Ensure power is OFF
Assurez que la puissance est sur OFF / Asegúrese de que la alimentación esté apagada

Surface Mount Bracket accessory included with EC versions

Les accessoires de support pour le montage en surface inclus avec les versions EC / Las versiones EC incluyen una base accesorio para montaje sobre superficie

EC – Exterior-Rated/External Cable Side Exit and External Cable Bottom Exit

Sortie latérale de câble externe nominal/externe et sortie inférieure de câble externe / EC - Cable con clasificación para exteriores - Salida lateral y salida inferior para el cable externo

1. Fasten Surface Mount bracket to the base of the fixture using the four M3 screws provided.
2. Mount fixture to Surface using two 1/4 inch or M6 flat head screws.
3. Create secure wire connections between the EC Cable and the main power cables through wire nuts or wiring block as per local electrical code.
4. For damp or wet locations, use an exterior rated junction box and install per manufacturer instructions.

1. Fixez le support de montage en surface à la base du dispositif de fixation en utilisant quatre vis M3 fournies.
2. Installez le montage sur la surface en utilisant deux vis à tête plate de 1/4 po ou M6.
3. Liez solidement les raccordements entre le câble EC et les câbles d'alimentation principaux à l'aide de capuchons de connexion ou de blocs de câblage selon le code local de l'électricité.
4. Pour les emplacements humides ou de surfaces mouillées, utilisez une boîte de jonction externe nominale et l'installer selon les instructions du fabricant.

1. Usando los cuatro tornillos M3 provistos, asegure la base para montaje sobre superficie a la base del reflector.
2. Usando los dos tornillos de 1/4 de pulgada o M6 con cabeza plana, monte el reflector a la superficie.
3. Mediante tuercas para cables o un bloque de cableado, conecte de manera segura los cables externos al cableado del interruptor principal conforme a los códigos eléctricos locales.
4. Para zonas con alta humedad, utilice un cajetín de conexiones clasificado para exteriores y realice la instalación conforme a las instrucciones del fabricante.

SURFACE MOUNT

Montage en Surface / Montaje Sobre una Superficie

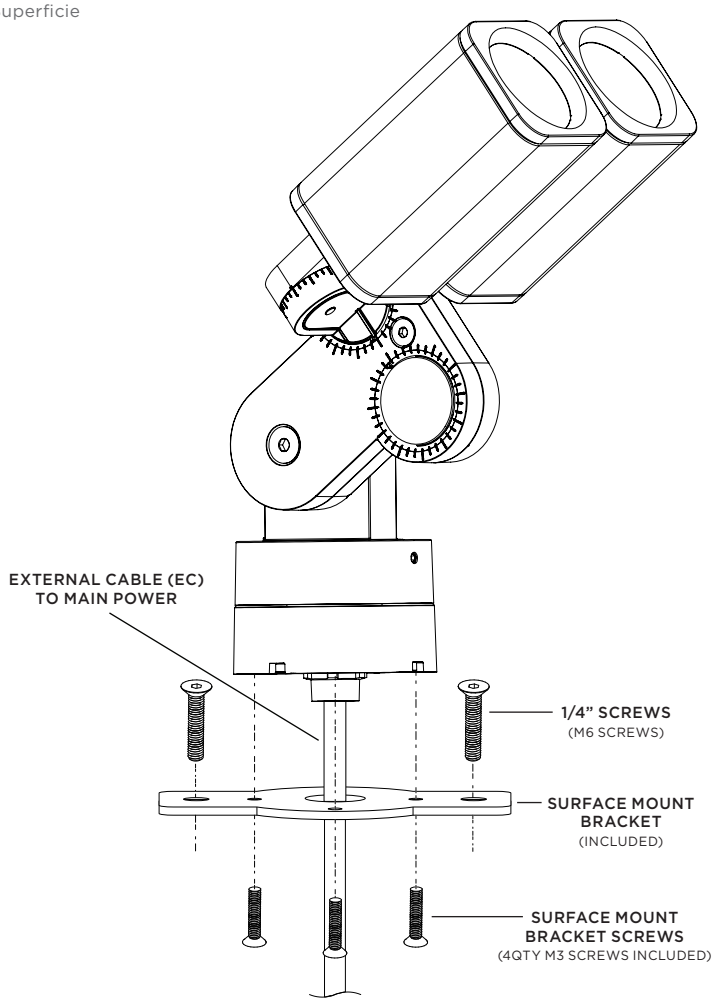

KORRUS, INC.
4915 E HUNTER AVENUE
ANAHEIM, CA 92807, USA

SUPPORT@ECOSENSELIGHTING.COM

SPECIFICATIONS SUBJECT TO CHANGE WITHOUT NOTICE.
VISIT **ECOSENSE**LIGHTING.COM FOR THE MOST CURRENT SPECIFICATIONS.
FOR A LIST OF PATENTS VISIT **ECOSENSE**LIGHTING.COM/IP-PORTFOLIO/

©2019 ECOSENSE LIGHTING INC. ALL RIGHTS RESERVED. **ECOSENSE**, THE **ECOSENSE** LOGO, **TR0V**, **TROV** AND **ECOSPEC** ARE REGISTERED TRADEMARKS OF **ECOSENSE** LIGHTING INC.

RISE™, **SLIM COVE**™, **FREEDOM TO CREATE**™, **MACRO**™, **FLIP-TO-FLAT**™ ARE TRADEMARKS OF **ECOSENSE** LIGHTING INC.

MOUNT TO POLE OR POST

Montage sur Pôle ou Poteau / Montaje Sobre un Asta o Poste

Ensure power is OFF
Assurez que la puissance est sur OFF / Asegúrese de que la alimentación esté apagada

Post Cap accessory sold separately

Le capuchon de poteau est vendu séparément / La tapa del asta/poste se vende por separado

1. Fasten Pole Cap accessory to the fixture via 1/2 inch NPT fitting.
2. For internal cable option, feed cable through Pole or Post to termination location.
3. For external cable option, route cable to Junction Box*.
4. Mount fixture with pole cap accessory to Pole or Post and secure via two set screws.
5. Create secure wire connections between the EC Cable and the main power cables through wire nuts or wiring block as per local electrical code.
6. For damp or wet locations: For UL, use an exterior rated junction box and install per manufacturer instructions. For CE use recommended junction box *WISKA COMBI 308.*

1. Fixez le capuchon de poteau au dispositif de fixation avec un raccord NPT de 1/2 pouces.
2. Pour les options de câblage interne, connectez le câble par le pôle ou le poteau à l'emplacement de terminaison.
3. Pour l'option d'utilisation du câble externe, passez le câble à la boîte de jonction*.
4. Installez le dispositif de fixation avec la coupelle au pôle ou au poteau et fixez avec deux vis de pression.
5. Liez solidement les raccordements entre le câble EC et les câbles d'alimentation principaux à l'aide de capuchons de connexion ou de blocs de câblage selon le code local de l'électricité.
6. Pour les emplacements humides ou les surfaces mouillées : (pour les emplacements de type UL, utilisez une boîte de jonction externe nominale et l'installez selon les instructions du fabricant.) Pour un dispositif de type CE, utilisez la boîte de jonction recommandée *WISKA COMBI 308.*

1. Con la ayuda de un conector NTP de 1/2 pulgada, asegure la tapa del asta al reflector.
2. Para la opción de cable interno, introduzca el cable a través del asta o poste hasta el punto de conexión.
3. Para la opción de cable externo, extienda el cable hasta el cajetín de conexiones *.
4. Con el accesorio de la tapa del asta, monte el reflector al asta o poste y asegúrelo con los dos tornillos de sujeción.
5. Mediante tuercas para cables o un bloque de cableado, conecte de manera segura los cables externos al cableado del interruptor principal conforme a los códigos eléctricos locales.
6. Para zonas con alta humedad: Conforme a UL, utilice un cajetín de conexiones clasificado para exteriores y realice la instalación conforme a las instrucciones del fabricante. Conforme a CE, utilice el cajetín de conexiones recomendado *WISKA COMBI 308.*

EXTERNAL CABLE

Câble Externe / Cable Externo

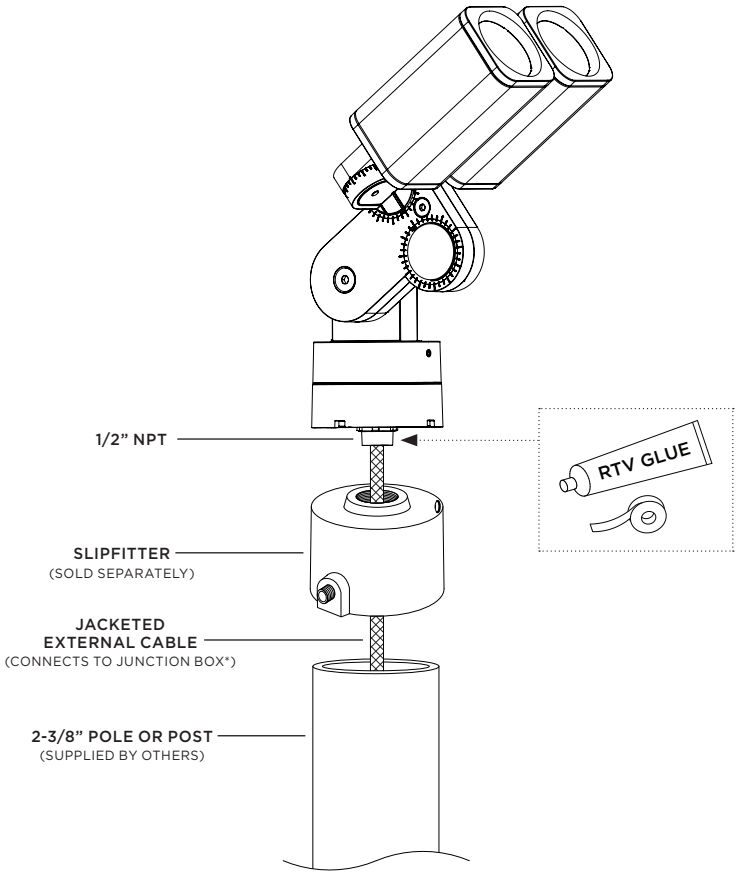

*Supplied by others

*Offerts par d'autres fournisseurs / *Suministrado por otros proveedores

KORRUS, INC.
4915 E HUNTER AVENUE
ANAHEIM, CA 92807, USA

SUPPORT@ECOSENSELIGHTING.COM

SPECIFICATIONS SUBJECT TO CHANGE WITHOUT NOTICE.
VISIT **ECOSENSE**LIGHTING.COM FOR THE MOST CURRENT SPECIFICATIONS.
FOR A LIST OF PATENTS VISIT **ECOSENSE**LIGHTING.COM/IP-PORTFOLIO/

©2019 ECOSENSE LIGHTING INC. ALL RIGHTS RESERVED. **ECOSENSE**, THE **ECOSENSE** LOGO, **TR8V**, **TROV** AND **ECOSPEC** ARE REGISTERED TRADEMARKS OF **ECOSENSE** LIGHTING INC.

RISE™, **SLIM COVE**™, **FREEDOM TO CREATE**™, **MACRO**™, **FLIP-TO-FLAT**™ ARE TRADEMARKS OF **ECOSENSE** LIGHTING INC.

RISE F080 INTERCHANGEABLE LENS / RISE F080 Lentilles Interchangeables

1. Loosen the two screws on the Back Bezel with a 2.5 mm hex driver or key until the Front Bezel comes off.
2. Switch the clips to the open position. Replace the old lens and install the new lens. Refer to the lens installation instructions for specifics. Switch the clips to the closed position.
3. Attach the clips to the Front Bezel with the screws. Make sure the clips sit flush with Front Bezel. Tighten the rear screws to ensure a proper seal against the tertiary lens. Recommended Torque: 0.85 ± 0.15 Nm.

1. Dévisser les deux vis sur le cadran arrière avec un tournevis ou clé à six pans de 2,5 mm jusqu'à ce que le cadran avant se détache.
2. Déplacez les agrafes en position d'ouverture. Enlevez les anciennes lentilles et installez les nouvelles. Référez-vous aux instructions d'installation des lentilles pour les détails. Déplacez les agrafes en position de fermeture.
3. Fixer les pinces au cadran avant avec les vis. S'assurer que les pinces sont posées de niveau avec le cadran avant. Visser les vis à l'arrière pour assurer de créer un joint approprié avec la lentille tertiaire. Couple recommandé : 0,85 ± 0,15 Nm.

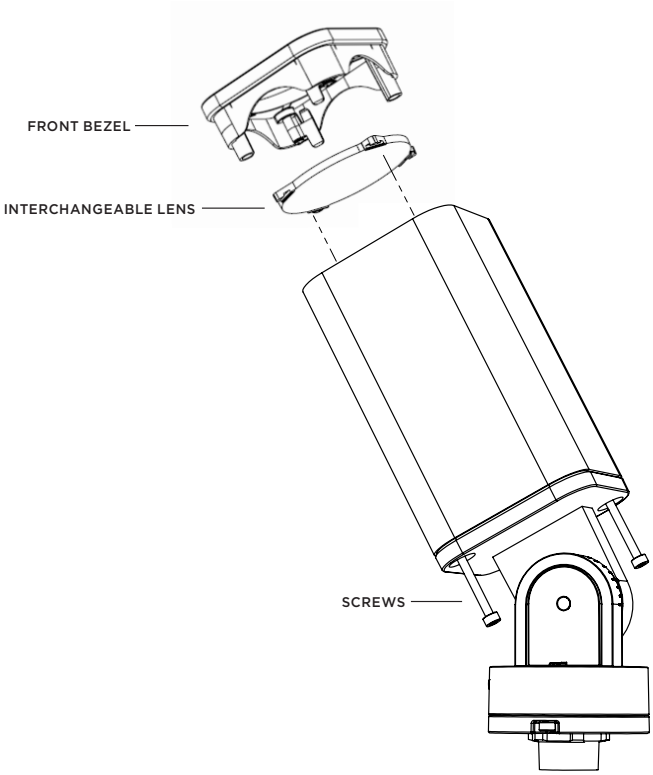

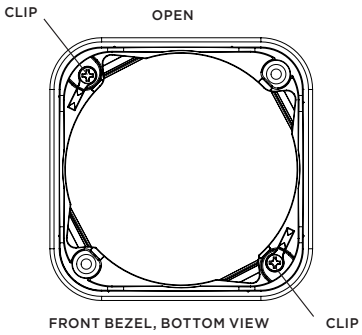

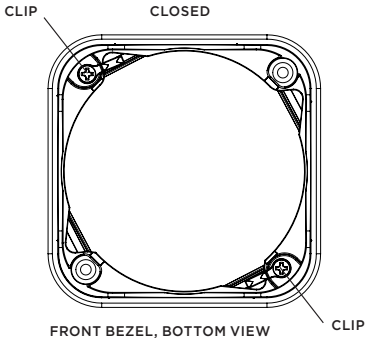

Ensure power is OFF
Assurez que la puissance est sur OFF

SPECIFICATIONS SUBJECT TO CHANGE WITHOUT NOTICE.
VISIT **ECOSENSE**LIGHTING.COM FOR THE MOST CURRENT SPECIFICATIONS.
FOR A LIST OF PATENTS VISIT **ECOSENSE**LIGHTING.COM/IP-PORTFOLIO/

©2019 ECOSENSE LIGHTING INC. ALL RIGHTS RESERVED. **ECOSENSE**, THE **ECOSENSE** LOGO, **TR8V**, **TROV** AND **ECOSPEC** ARE REGISTERED TRADEMARKS OF **ECOSENSE** LIGHTING INC.

RISE™, **SLIM COVE**™, **FREEDOM TO CREATE**™, **MACRO**™, **FLIP-TO-FLAT**™ ARE TRADEMARKS OF **ECOSENSE** LIGHTING INC.

RISE F080 SNOOTS / RISE F080 Coupe-flux

1. Loosen the two screws on the Back Bezel with a 2.5 mm hex driver or key until the Front Bezel comes off.
2. Switch the clips to the open position. Replace the old lens and install the new lens. Refer to the lens installation instructions for specifics. Switch the clips to the closed position.
3. Attach the clips to the Front Bezel with the screws. Make sure the clips sit flush with Front Bezel. Tighten the rear screws to ensure a proper seal against the tertiary lens. Recommended Torque: 0.85 ± 0.15 Nm.

1. Dévisser les deux vis sur le cadran arrière avec un tournevis ou clé à six pans de 2,5 mm jusqu'à ce que le cadran avant se détache.
2. Déplacez les agrafes en position d'ouverture. Enlevez les anciennes lentilles et installez les nouvelles. Référez-vous aux instructions d'installation des lentilles pour les détails. Déplacez les agrafes en position de fermeture.
3. Fixer les pinces au cadran avant avec les vis. S'assurer que les pinces sont posées de niveau avec le cadran avant. Visser les vis à l'arrière pour assurer de créer un joint approprié avec la lentille tertiaire. Couple recommandé : 0,85 ± 0,15 Nm.

FULL SNOOT / Plein Coupe-flux

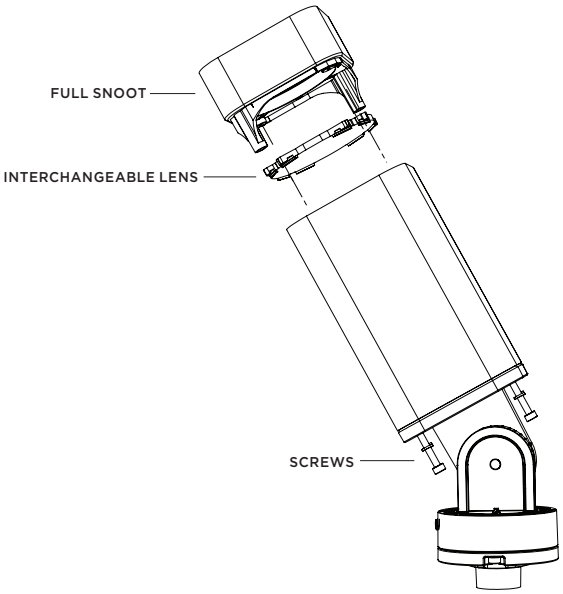

HALF SNOOT / Moitié Coupe-flux

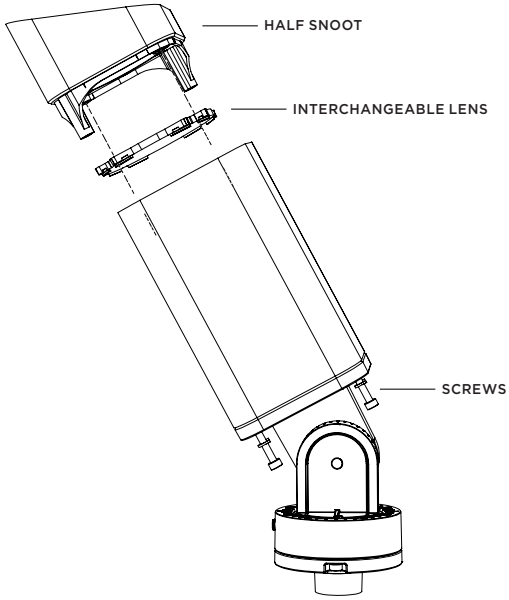

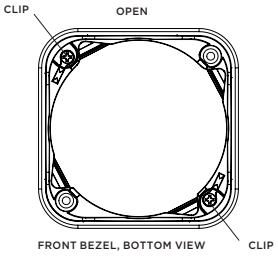

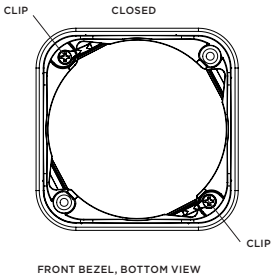

SPECIFICATIONS SUBJECT TO CHANGE WITHOUT NOTICE.
VISIT **ECOSENSE**LIGHTING.COM FOR THE MOST CURRENT SPECIFICATIONS.
FOR A LIST OF PATENTS VISIT **ECOSENSE**LIGHTING.COM/IP-PORTFOLIO/

©2019 ECOSENSE LIGHTING INC. ALL RIGHTS RESERVED. **ECOSENSE**, THE **ECOSENSE** LOGO, **TR8V**, **TROV** AND **ECOSPEC** ARE REGISTERED TRADEMARKS OF **ECOSENSE** LIGHTING INC.

RISE™, **SLIM COVE**™, **FREEDOM TO CREATE**™, **MACRO**™, **FLIP-TO-FLAT**™ ARE TRADEMARKS OF **ECOSENSE** LIGHTING INC.

INSTALLATION CONSIDERATIONS

Remarques Concernant L'installation / Consideraciones Respecto a la Instalación

POWER CONSUMPTION Consommation D'énergie / Consumo de Energía	8 W / 15 W / 23 W
OPERATING TEMPERATURE Température de Fonctionnement / Temperatura de Funcionamiento	–40°C to 50°C
OPERATING VOLTAGE Tension de Fonctionnement / Tensión de Funcionamiento	120–277 VAC, 50–60 Hz
OPERATING AMPERAGE Ampérage de Fonctionnement / Amperaje de Funcionamiento	Vea las caracteristicas eléctricas en la etiqueta del producto
WEIGHT Poids / Peso	5.1 lbs ; (2.3 kg)
DIMENSIONS Dimensions / Dimensiones	W 5.2" x H 6.5" x L 10.4" ; (132 mm x 165 mm x 264 mm)

Refer to electrical rating marked on the luminaire.
Reportez-vous aux caractéristiques électriques indiquées sur le luminaire. / Consulte la clasificación eléctrica indicada en la luminaria.

- **Read and understand the installation instructions before attempting to install or use the fixture.**
  Lire et comprendre les instructions d'installation avant de tenter d'installer ou d'utiliser l'appareil. / Lea y comprenda las instrucciones de instalación, antes de intentar instalar o usar la luminaria.
- **Only use fixtures with voltage for which it is rated. Do not exceed the specified voltage and current input.**
  N'utiliser que des appareils avec une tension pour laquelle il est classé. Ne pas dépasser la tension indiquée et la puissance absorbée. / Utilice solamente luminarias con el voltaje adecuado, según la clasificación de la luminaria. No exceda la tensión y la entrada de corriente especificada.
- **Do not use fixture if the housing, lens, or power cable are damaged.**
  Ne pas utiliser cet appareil si le boîtier, l'objectif ou câble d'alimentation sont endommagés. / No utilice la luminaria si la carcasa, la lente o el cable de alimentación están dañados.
- **Ensure that main power supply is off before installing or wiring a fixture.**
  Assurez-vous que l'alimentation principale est coupée avant l'installation ou le câblage d'un appareil. / Asegúrese de que la fuente de alimentación principal esté apagada, antes de instalar o realizar el cableado de una luminaria.
- **Hazardous live parts shall not be accessible after installation, and it is the installer's responsibility to ensure that the installation/connections are in compliance with national and local electrical codes and regulations.**
  Les parties actives dangereuses ne doit pas être accessible après installation, et c'est la responsabilité de l'installateur de s'assurer que l'installation / connexions sont conformes aux codes nationaux et locaux électriques et les règlements. / Luego de la instalación, no se deberá poder acceder a partes que pongan en peligro su vida, y es responsabilidad del instalador asegurarse de que la instalación y las conexiones cumplan con los códigos y reglamentos nacionales y locales sobre conexiones eléctricas.
- **The wire connection method shall be determined by local electrical codes and regulations, typically using either wire nuts or screw terminal blocks.**
  La méthode de connexion de fil doit être déterminé par les codes électriques locaux et des règlements, typiquement en utilisant soit les serre-fils ou borniers à vis. / El método de cableado deberá estar determinado por los códigos y reglamentos locales sobre conexiones eléctricas, generalmente, usando conectores de torsión o bloques de conexión.
- **Possibly hazardous optical radiation emitted from this product.**
  Peut-être dangereux rayonnement optique émis par ce produit. / Es posible que este producto emita radiación óptica peligrosa.
- **Polycarbonate Chemical Warning: Please contact an EcoSense sales representative for a complete list of chemicals that can cause damage to polycarbonate lenses and silicone gaskets. EcoSense must not be held responsible for damage to, or failure of, fixtures where any of these, or chemicals of similar nature and makeup, are applied intentionally or inadvertently to EcoSense's fixtures.**
  Polycarbonate Chimique Avertissement: S'il vous plaît communiquer avec un représentant des ventes pour EcoSense une liste complète des produits chimiques qui peuvent causer des dommages aux verres en polycarbonate et joints en silicone. EcoSense ne doit pas être tenu responsable des dommages ou de l'échec de les appareils où l'une de ces, ou de produits chimiques de même nature, sont appliqués intentionnellement ou par inadvertance aux appareils de EcoSense. / Advertencia sobre químicos y el policarbonato: Para obtener una lista completa de los productos químicos que pueden dañar las lentes de policarbonato y las juntas de silicona, póngase en contacto con un representante de ventas de EcoSense. EcoSense no se hace responsable por daños o fallas de las luminarias, si cualquiera de estos productos químicos, o productos químicos de naturaleza similar y recubrimientos, se aplica intencionalmente o inadvertidamente a las luminarias EcoSense.
- **Earth leakage Statement: Please contact an EcoSense factory representative for full information on the earth leakage properties of fixtures when installed according to all local electrical codes and proper installation techniques.**
  Déclaration de fuite à la terre: S'il vous plaît contacter un représentant de l'usine EcoSense pour obtenir des informations complètes sur les propriétés fuite à la terre d'appareils Ecospec lorsqu'il est installé conformément à tous les codes électriques locaux et les techniques d'installation appropriées. / Declaración sobre filtraciones a tierra: Cuando realice la instalación de acuerdo con todos los códigos locales y las técnicas de instalación adecuadas, póngase en contacto con un representante de fábrica de EcoSense para obtener información completa sobre las propiedades en relación con filtraciones a tierra de las luminarias.
- **EcoSense Inrush Current Statement: Please contact an EcoSense Lighting sales representative for a complete list of Inrush Current Peak (A) at specific product Voltage, and Inrush Current Duration/Width (ms), for each EcoSense product.**
  S'il vous plaît contacter un représentant commercial d'éclairage EcoSense pour obtenir une liste complète de Courant d'appel crête Courant d'appel (A) , et Courant d'appel Durée / Largeur (ms), pour chaque produit EcoSense. / Declaración de EcoSense sobre la corriente de inserción (inrush current): Para obtener una lista completa del Pico de Corriente de Inserción (A) al Voltaje de un producto específico y la Duración/Ancho de la Corriente de Inserción (milisegundos), para cada producto EcoSense, Póngase en contacto con un representante de ventas de EcoSense Lighting.
- **The external flexible cable of this luminaire cannot be replaced; if the cord is damaged, the luminaire shall be destroyed.**
  Le câble flexible externe de ce luminaire ne peut pas être remplacé; si le câble est endommagé, le luminaire doit être détruit. / No se puede reemplazar el cable flexible externo de esta luminaria; si el cable está dañado, la luminaria debe ser destruida.
- **The light source contained in this luminaire shall only be replaced by the manufacturer or his service agent or a similar qualified person.**
  La source de lumière contenue dans ce luminaire doit être remplacée par le fabricant, un fournisseur de services ou une personne qualifiée pour des situations similaires. / La fuente de iluminación dentro de esta luminaria deberá ser reemplazada solo por el fabricante o por su agente de reparación, o por una persona igualmente cualificada.
- Para Servicio: Polaris Controls México, Ave. Insurgentes Sur 3493, Edicifio 7 Departamento 104, Col. Villa Olimpica, Tlalpan, CP 14020, Mexico, D.F., P: +52.55.2976.0466

This device complies with Part 15 of the FCC Rules for CLASS B digital device and with innovation, science and economic development Canada license-exempt RSS standards. Operation is subject to the following two conditions: (1) This device may not cause harmful interference, and (2) This device must accept any interference received, including interference that may cause undesired operation. CAN ICES-005(B) / NMB-005(B). These limits are designed to provide reasonable protection against harmful interference in a residential installation. / Este dispositivo cumple con la Parte 15 de las normas de la FCC para dispositivos digitales de Clase B y con los estándares RSS exentos de licencia de Innovación, Ciencia y Desarrollo Económico de Canadá. Su funcionamiento está sujeto a las siguientes dos condiciones: (1) Este dispositivo no debe causar interferencias perjudiciales y (2) este dispositivo debe aceptar cualquier interferencia recibida, incluyendo la que pueda causar un funcionamiento no deseado. CAN ICES-005(B) / NMB-005(B). Estos límites están diseñados para proporcionar una protección razonable contra interferencias perjudiciales en una instalación residencial. Los cambios o modificaciones no aprobados expresamente por la parte responsable del cumplimiento podrían anular la autorización del usuario para operar el equipo. / Cet appareil est conforme à la partie 15 des règles de la FCC relatives aux appareils numériques de classe B et aux normes RSS exemptées de licence d'Innovation, Sciences et Développement économique Canada. Son fonctionnement est soumis aux deux conditions suivantes : (1) cet appareil ne doit pas causer d'interférences nuisibles, et (2) cet appareil doit accepter toute interférence reçue, y compris les interférences susceptibles d'entraîner un fonctionnement indésirable. CAN ICES-005(B) / NMB-005(B). Ces limites sont conçues pour offrir une protection raisonnable contre les interférences nuisibles dans une installation résidentielle. Tout changement ou modification non expressément approuvé par la partie responsable de la conformité peut annuler le droit d'utilisation de l'équipement.

This equipment generates, uses and can radiate radio frequency energy and, if not installed and used in accordance with the instructions, may cause harmful interference to radio communications. However, there is no guarantee that interference will not occur in a particular installation.

If this equipment does cause harmful interference to radio or television reception, which can be determined by turning the equipment off and on, the user is encouraged to try to correct the

KORRUS, INC.
4915 E HUNTER AVENUE
ANAHEIM, CA 92807, USA

SUPPORT@ECOSENSELIGHTING.COM

SPECIFICATIONS SUBJECT TO CHANGE WITHOUT NOTICE.
VISIT **ECOSENSE**LIGHTING.COM FOR THE MOST CURRENT SPECIFICATIONS.
FOR A LIST OF PATENTS VISIT **ECOSENSE**LIGHTING.COM/IP-PORTFOLIO/

©2019 ECOSENSE LIGHTING INC. ALL RIGHTS RESERVED. **ECOSENSE**, THE **ECOSENSE** LOGO, **TR9V**, **TROV** AND **ECOSPEC** ARE REGISTERED TRADEMARKS OF **ECOSENSE** LIGHTING INC.

RISE™, **SLIM COVE**™, **FREEDOM TO CREATE**™, **MACRO**™, **FLIP-TO-FLAT**™ ARE TRADEMARKS OF **ECOSENSE** LIGHTING INC.

interference by one or more of the following measures:

- Reorient or relocate the receiving antenna.
- Increase the separation between the equipment and receiver.
- Connect the equipment into an outlet on a circuit different from that to which the receiver is connected.
- Consult the dealer or experienced radio/TV technician for help.

Modifications:
Changes or modifications not expressly approved by the party responsible for compliance could void the user's authority to operate the equipment.

KORRUS, INC.
4915 E HUNTER AVENUE
ANAHEIM, CA 92807, USA

SUPPORT@ECOSENSELIGHTING.COM

SPECIFICATIONS SUBJECT TO CHANGE WITHOUT NOTICE.
VISIT **ECOSENSE**LIGHTING.COM FOR THE MOST CURRENT SPECIFICATIONS.
FOR A LIST OF PATENTS VISIT **ECOSENSE**LIGHTING.COM/IP-PORTFOLIO/

©2019 ECOSENSE LIGHTING INC. ALL RIGHTS RESERVED. **ECOSENSE**, THE **ECOSENSE** LOGO, **TRØV**, **TROV** AND **ECOSPEC** ARE REGISTERED TRADEMARKS OF **ECOSENSE** LIGHTING INC.

RISE™, **SLIM COVE**™, **FREEDOM TO CREATE**™, **MACRO**™, **FLIP-TO-FLAT**™ ARE TRADEMARKS OF **ECOSENSE** LIGHTING INC.