FREEDOM TO CREATE™

Read the following instructions before operating the luminaire. Lisez les instructions suivantes avant d'utiliser le luminaire. / Lea el siguiente instructivo antes de operar el luminario. / اقرأ الإرشادات التالية قبل تشغيل وحدة الإنارة. / 在操作灯具之前，请阅读以下说明。

EcoSense Lighting fixtures must be installed by a qualified electrician.
EcoSense Eclairage doit être installé par un électricien qualifié. / Las luminarias EcoSense deben ser instaladas por personal calificado. / يجب تركيب تجهيزات EcoSense Lighting بواسطة خبير كهربائي مؤهل. / EcoSense Lighting 灯具必须由合格的电工安装。

EcoSense Lighting, Inc. is not responsible if its fixtures are not installed in accordance with all national and local safety standards.
EcoSense Lighting, Inc n'est pas responsable si son appareils ne sont pas installés conformément à toutes les normes de sécurité nationales et locales. / EcoSense Lighting, Inc. no será responsable, si sus luminarias no se instalan de acuerdo con todas las normas de seguridad nacionales y locales. / ليست شركة EcoSense Lighting مسؤولة إذا لم يتم تركيب تجهيزاتها وفقًا لمعايير السلامة الوطنية والمحلية. / 如未按照所有国家和地方安全标准安装灯具，EcoSense Lighting, Inc.概不承担任何责任。

max 122 °F 50 °C -40 -40 min

Intertek

IP54

RoHS COMPLIANT

PN: MNL-000055-00 REV N

FLIP-TO-FLAT™ MOUNTING SYSTEM / Systema de montaje FLIP-TO-FLAT™

INCLUDED / Incluido

TROV Installation Guide / Guía de Instalación de TROV

Every lighting fixture includes firmware that facilitates electronic dimming control
Todos los accesorios de iluminación incluyen firmware que facilita el control electrónico de atenuación

ADDITIONAL ITEMS NEEDED / Elementos Adicionales Necesarios

Power Cables: Order one power cable per run at the length needed / Cables de electricidad: Pida un cable de electricidad por tramo, de la longitud necesaria:
CBL-3P-L-UNV-10, 10 ft / 10 Pies

*Two (2) terminators are included with each 10 ft power cable
*Se incluyen dos (2) terminadores con un cable de energía de 10 pies cada uno

OPTIONAL ITEMS / Elementos Opcionales

Power Cables for joining runs: Power cables can also be used to connect power between fixtures that are separated from 1 to 10 feet as long as maximum run lengths are not exceeded / Cables de electricidad para unir los tramos: También pueden usarse cables de electricidad para conectar la energía entre los accesorios que estén separados por 1 a 10 pies, siempre y cuando no se superen las longitudes máximas por tramo.

CBL-3P-L-UNV-05, 5 ft / 5 pies ; **CBL-3P-L-UNV-01, 1 ft** / 1 pie

Mounting Options: Mounting track with Clips ; L-Brackets; Angle Locking Clip. (See Spec sheets and Installation Guides for more details) / Opciones de montaje: Riel de montaje con clips, soportes en L, clip angular de bloqueo. (Ver más detalles en las Hojas de Especificaciones y las Guías de Instalación).

MNT-L-TRK-12, 12" Track / Riel ; **MNT-L-TRK-48, 48" Track** / Riel ; **MNT-L-CLIP, Track Mount Clips** / Clips de montaje en riel;
MNT-L-LBKT, L-Bracket / Soporte ; **MNT-L-ANGLOCK, Angle Locking Clip** / Clips de fijación angulares

EcoSpec® LDCM 0-10V Module
EcoSpec® LDCM 0-10V Module / EcoSpec® LDCM 0-10V Módulo

PLAN THE INSTALLATION / PLANIFICACIÓN DE LA INSTALACIÓN

Verify the Electrical Plan / Verificar el plan eléctrico

Maximum Run per power input / Extensión máxima por entrada de electricidad:

	2W/LF		4W/LF		6W/LF		8W/LF		10W/LF		12W/LF	
Volts	Max Run all 1'	Max Run all 4'	Max Run all 1'	Max Run all 4'	Max Run all 1'	Max Run all 4'	Max Run all 1'	Max Run all 4'	Max Run all 1'	Max Run all 4'	Max Run all 1'	Max Run all 4'
120	214	214	186	186	152	152	114	114	91	91	76	76
220	374	392	340	340	277	277	209	209	95	167	95	139
277	374	494	374	428	349	349	263	263	95	190	95	175

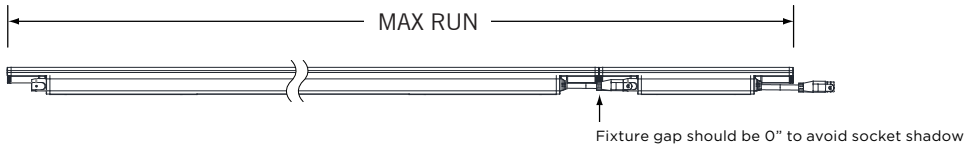

This lamp can be used for loop installation. The maximum allowable current of the lamp is 10A. / 本灯具均可用于环路安装，灯具最大允许电流为 10A

ECOSENSE®

ECOSENSE LIGHTING INC.
837 NORTH SPRING STREET
SUITE 103
LOS ANGELES, CA 90012

P • 310.496.6255
F • 310.496.6256
T • 855.632.6736
855.6.ECOSEN

SPECIFICATIONS SUBJECT TO CHANGE WITHOUT NOTICE. VISIT **ECOSENSELIGHTING**.COM FOR THE MOST CURRENT SPECIFICATIONS.

© 2019 **ECOSENSE** LIGHTING INC. ALL RIGHTS RESERVED. **ECOSENSE**, THE **ECOSENSE** LOGO, **RISE**, **TROV**, **SLIM COVE** AND **ECOSPEC** ARE REGISTERED TRADEMARKS OF **ECOSENSE** LIGHTING INC.

FREEDOM TO CREATE™

INSTALL THE FIXTURES / INSTALACIÓN DE LOS ACCESORIOS

Ensure power is OFF
Asegúrese de que la electricidad esté DESCONECTADA

Select Mounting Option / Seleccione la opción de montaje

Choose method best suited for mounting surface and installation application.
Elija el método más adecuado para la superficie de montaje y la aplicación de instalación.

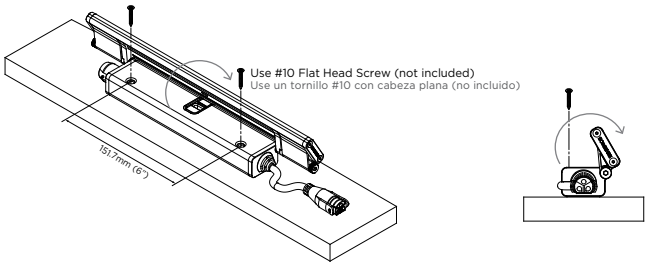

INSTALLATION USING FLIP-TO-FLAT™ MOUNTING SYSTEM

INSTALACIÓN CON EL SISTEMA DE MONTAJE FLIP-TO-FLAT™

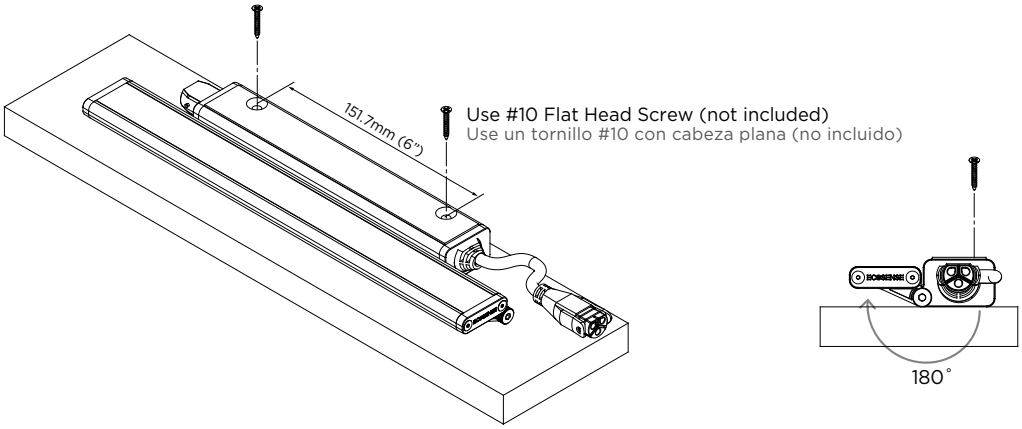

OPTIONAL INSTALL WITH TRACK MOUNT

INSTALACIÓN OPCIONAL CON MONTAJE EN RIEL

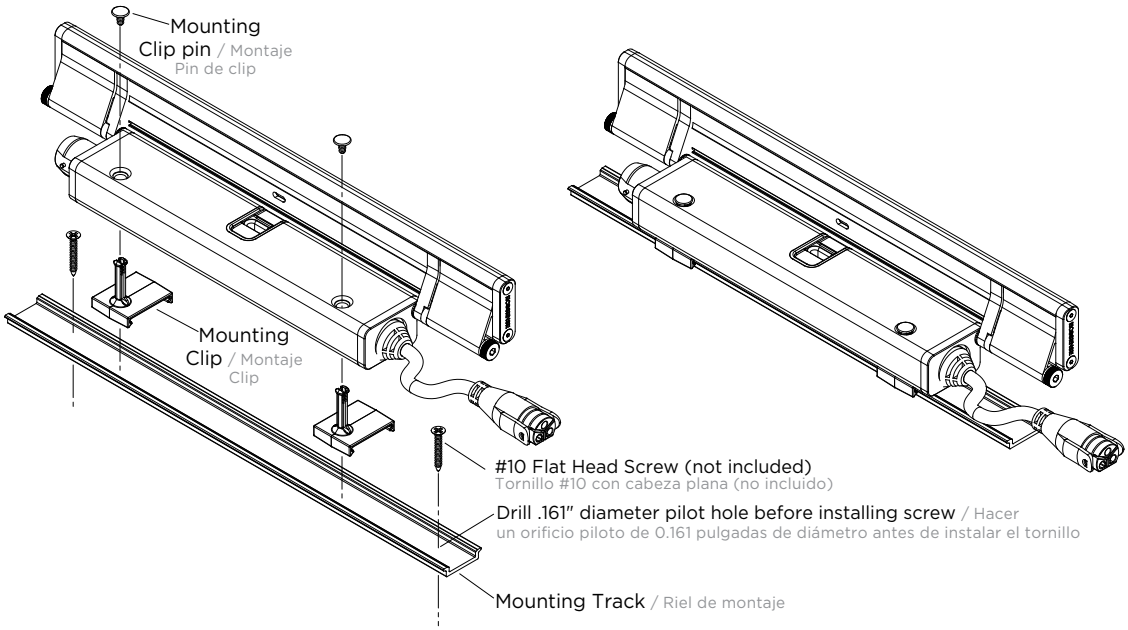

ECOSENSE LIGHTING INC.
837 NORTH SPRING STREET
SUITE 103
LOS ANGELES, CA 90012

P • 310.496.6255
F • 310.496.6256
T • 855.632.6736
855.6.ECOSEN

SPECIFICATIONS SUBJECT TO CHANGE WITHOUT NOTICE. VISIT **ECOSENSELIGHTING**.COM FOR THE MOST CURRENT SPECIFICATIONS.

© 2019 **ECOSENSE** LIGHTING INC. ALL RIGHTS RESERVED. **ECOSENSE**, THE **ECOSENSE** LOGO, **RISE**, **TROV**, **SLIM COVE** AND **ECOSPEC** ARE REGISTERED TRADEMARKS OF **ECOSENSE** LIGHTING INC.

FREEDOM TO CREATE™

OPTIONAL INSTALL WITH L-BRACKET

INSTALACIÓN OPCIONAL CON SOPORTE EN L

Ensure power is OFF
Asegúrese de que la electricidad esté DESCONECTADA

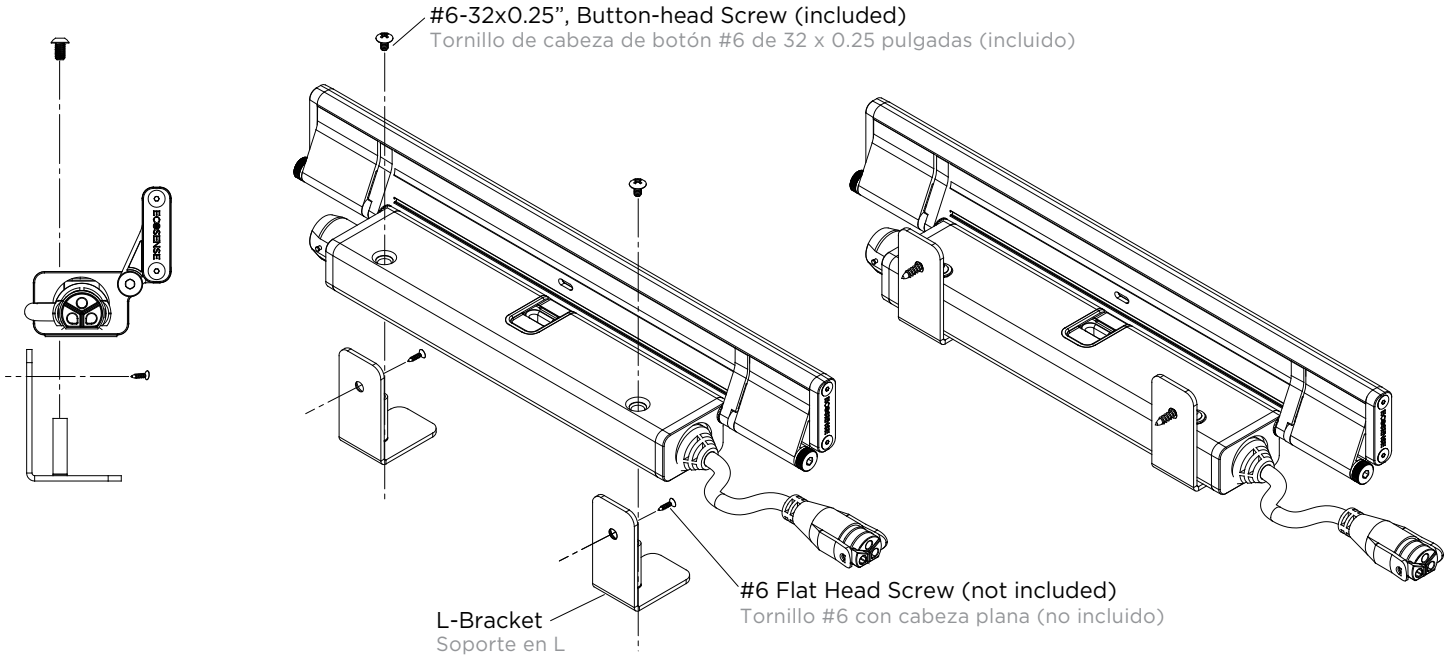

OPTIONAL INSTALL WITH ANGLE LOCK

INSTALACIÓN OPCIONAL CON FIJACIÓN EN ÁNGULO

Select desired angle to be locked then snap off the higher angle tabs. For example, if 60 degrees is the desired angle, snap off 90 and 75.
/ Seleccione el ángulo deseado de fijación y luego retire las lengüetas de ángulo superior.

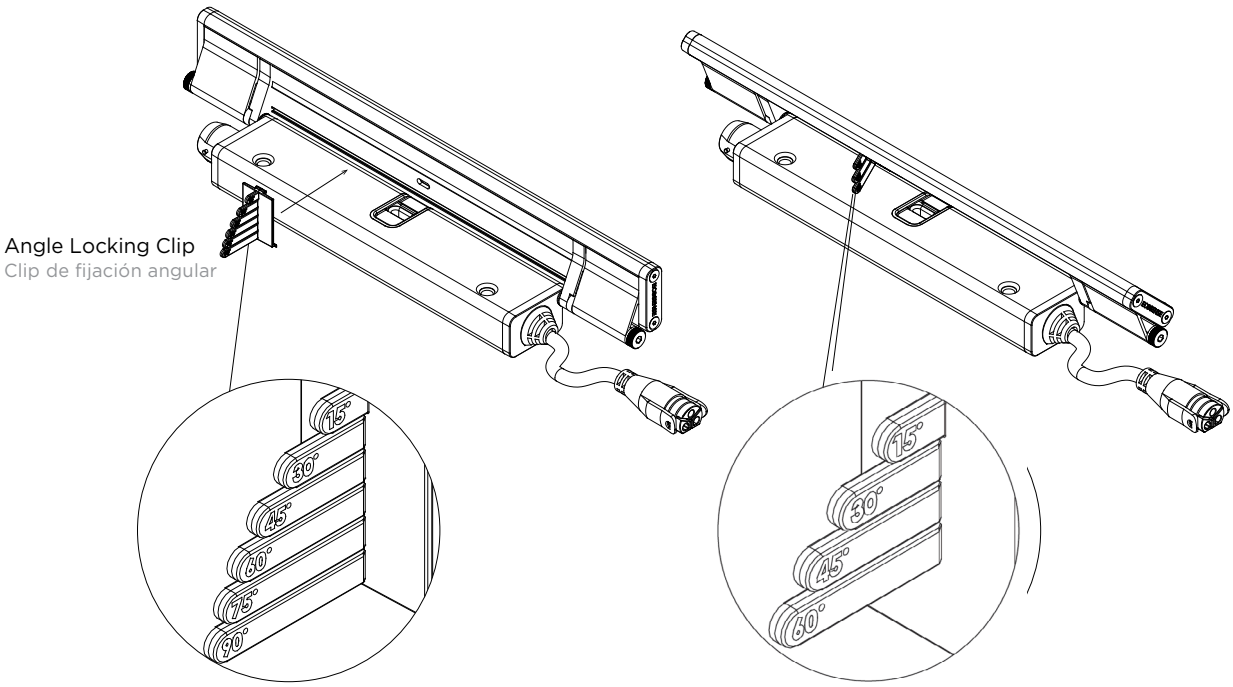

ECOSENSE LIGHTING INC.
837 NORTH SPRING STREET
SUITE 103
LOS ANGELES, CA 90012

P • 310.496.6255
F • 310.496.6256
T • 855.632.6736
855.6.ECOSEN

SPECIFICATIONS SUBJECT TO CHANGE WITHOUT NOTICE. VISIT **ECOSENSELIGHTING**.COM FOR THE MOST CURRENT SPECIFICATIONS.

© 2019 **ECOSENSE** LIGHTING INC. ALL RIGHTS RESERVED. **ECOSENSE**, THE **ECOSENSE** LOGO, **RISE**, **TROV**, **SLIM COVE** AND **ECOSPEC** ARE REGISTERED TRADEMARKS OF **ECOSENSE** LIGHTING INC.

FREEDOM TO CREATE™

INSTALLATION CONSIDERATIONS / CONSIDERACIONES DE INSTALACIÓN

POWER CONSUMPTION / Consumo de Energía	2 W/LF ; 4 W/LF ; 6 W/LF ; 8 W/LF ; 10 W/LF ; 12 W/LF
OPERATING TEMPERATURE / Temperatura de Operación	-40 ˚F TO 122 ˚F (-40 ˚C TO 50 ˚C)
OPERATING VOLTAGE / Voltaje de Operación	MULTIVOLT: 110-277VAC, 50/60 Hz
WEIGHT / Peso	1.2 LBS. / 0.55 KG (1 FT) ; 3.95 LBS. / 1.8 KG (4 FT) APPROX
DIMENSIONS / Dimensiones	1ft: W 1.6" x H 1.4" x L 12"/48" ; (41.6 mm x 35.9 mm x 304.7 mm/1201 mm) APPROX

Refer to electrical rating marked on the luminaire / Consulte los valores eléctricos nominales marcados en la luminaria

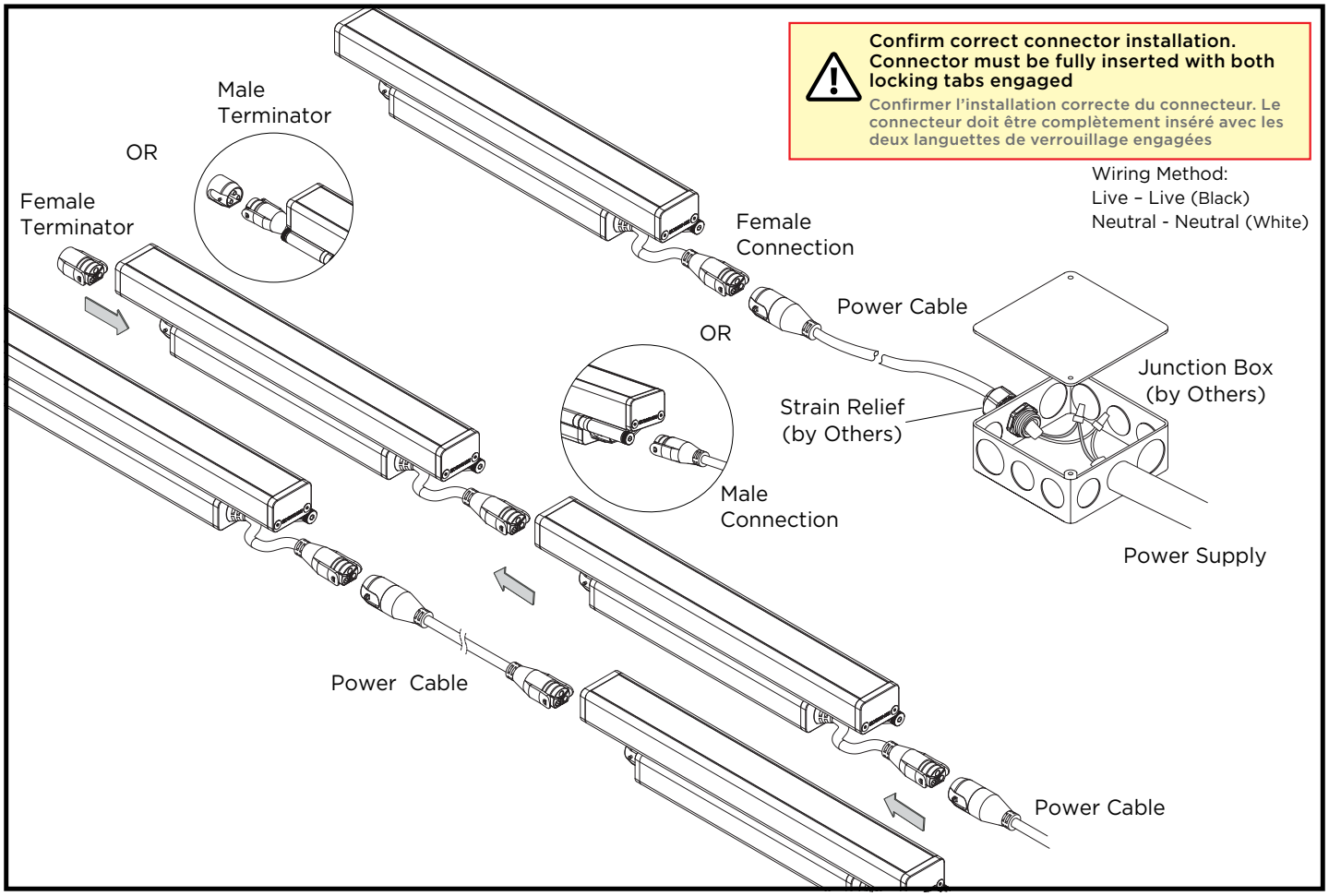

Connect Fixtures and Power

Conectar los accesorios y la electricidad

Attach the power cable to either the flexible connector or the fixed connector on the fixture. Cut the connector off at the other end of the power cable, strip the wires, and connect to the building power. Attach one of the terminators to the last fixture in the run. / Conecte el cable de electricidad al conector flexible o fijo del accesorio. Corte el conector en el otro extremo del cable de electricidad, pele los cables y conecte a la electricidad del edificio. Conecte uno de los terminadores al último accesorio del tramo.

ECOSENSE LIGHTING INC.
837 NORTH SPRING STREET
SUITE 103
LOS ANGELES, CA 90012

P • 310.496.6255
F • 310.496.6256
T • 855.632.6736
855.6.ECOSEN

SPECIFICATIONS SUBJECT TO CHANGE WITHOUT NOTICE. VISIT **ECOSENSELIGHTING**.COM FOR THE MOST CURRENT SPECIFICATIONS.

© 2019 **ECOSENSE** LIGHTING INC. ALL RIGHTS RESERVED. **ECOSENSE**, THE **ECOSENSE** LOGO, **RISE**, **TROV**, **SLIM COVE** AND **ECOSPEC** ARE REGISTERED TRADEMARKS OF **ECOSENSE** LIGHTING INC.

FREEDOM TO CREATE™

Caution, risk of electric shock.
تحذير: خطر الصدمة الكهربائية / 小心，有电击危险

- **The light source of this luminaire is not replaceable; when the light source reaches its end of life the whole luminaire shall be replaced.**
مصباح الإضاءة الخاص بوحدة الإنارة هذه غير قابل للاستبدال. عندما يصل عمر مصباح الإضاءة إلى نهايته، يتم استبدال وحدة الإنارة بأكملها. / 此照明设备的光源不可更换。当光源达到寿命后，应更换整个照明设备。
- **Read and understand the installation instructions before attempting to install or use the fixture.**
Lea y comprenda las instrucciones de instalación antes de intentar instalar o utilizar el accesorio. / اقرأ وافهم تعليمات التركيب قبل محاولة تركيب أو استخدام التجهيزات. / 在开始安装或使用灯具之前，请阅读和了解安装说明。
- **Only use fixtures with voltage for which it is rated. Do not exceed the specified voltage and current input.**
Use únicamente accesorios con el voltaje apto para el valor nominal especificado. No supere el voltaje y la entrada de corriente especificados. / لا تستخدم سوى التجهيزات ذات الجهد الكهربائي الذي تم تقييمه من أجلها. لا تتجاوز الجهد الكهربائي المحدد ومدخلات التيار الكهربائي المحدد. / 只能在额定电压下使用灯具。不可超过规定的电压和输入电流。
- **Do not use fixture if the housing, lens, or power cable are damaged.**
No use el accesorio si la carcasa, el lente o el cable de electricidad están dañados. / لا تستخدم التجهيزات إذا كان الغطاء أو العدسة أو كابل التيار الكهربائي تالفًا. / 如果外壳、透镜或电源线损坏，不可使用灯具。
- **Fixtures have line voltage risk of shock and no user serviceable parts. Do not attempt to open.**
Los accesorios presentan un riesgo de descarga de voltaje de línea y no tienen piezas que el usuario pueda reparar. No intente abrirlos. / 灯具有线路电压冲击的风险，并且没有用户可维修的部件。不要试图打开。
- **Do not hot swap. Ensure that power is off before connecting or disconnecting fixtures in the series.**
No realice reparación "en caliente": Asegúrese de que la electricidad esté desconectada antes de conectar o desconectar accesorios en la serie. / لا تعمل والتيار الكهربائي موصول. تأكد من فصل التيار الكهربائي قبل توصيل أو فصل المعدات/التجهيزات المثبتة ضمن سلسلة التركيبات. / 不可进行热插拔。在连接或断开此系列灯具之前，请确保电源已关闭。
- **Ensure that main power supply is off before installing or wiring a fixture.**
Asegúrese de que el suministro de electricidad principal esté desconectado antes de instalar o realizar el cableado de un accesorio. / تأكد من إيقاف تشغيل مصدر التيار الكهربائي الرئيسي قبل تركيب أو توصيل أسلاك التجهيزات. / 安装或连接灯具之前，请确保主电源已关闭。
- **Hazardous live parts shall not be accessible after installation, and it is the installer's responsibility to ensure that the installation/connections are in compliance with national and local electrical codes and regulations.**
Las piezas peligrosas con corriente no deben quedar accesibles después de la instalación, y es responsabilidad del instalador asegurarse de que la instalación y las conexiones cumplan con los códigos y las regulaciones eléctricas nacionales y locales. / لا يجب ترك أي فرصة للوصول إلى الأجزاء الحية الخطرة بعد التركيب، وتقع على عاتق الشخص الذي يقوم بعملية التركيب مسؤولية التأكد من أن عملية التركيب/التوصيل متوافقة مع الأنظمة واللوائح الكهربائية الوطنية والمحلية. / 安装后，不得接触危险的带电部件，安装人员有责任确保安装/连接符合国家和当地的电气规范和规定。
- **The wire connection method shall be determined by local electrical codes and regulations, typically using either wire nuts or screw terminal blocks.**
El método de conexión de lo cables debe determinarse según los códigos y las regulaciones eléctricas locales, por lo general utilizando pernos de cableado o bloques de terminales de tornillos. / يتم تحديد طريقة توصيل الأسلاك بواسطة الأنظمة واللوائح الكهربائية المحلية، وعادة ما يتم استخدام إما صواميل الأسلاك أو كتل محطات التيار الكهربائي. / 接线方法应根据当地电气规范和规定确定，通常使用接线螺母或螺钉接线板。
- **Possibly hazardous optical radiation emitted from this product.**
Es posible que este producto emita radiación óptica peligrosa. / قد يكون هناك إشعاع بصري خطير منبعث من هذا المنتج. / 本产品可能会发出有害的光辐射。
- **Polycarbonate Chemical Warning: Please contact an EcoSense sales representative for a complete list of chemicals that can cause damage to polycarbonate lenses and silicone gaskets. EcoSense must not be held responsible for damage to, or failure of, fixtures where any of these, or chemicals of similar nature and makeup, are applied intentionally or inadvertently to EcoSense's fixtures.**
Advertencia sobre los químicos y el policarbonato: Comuníquese con un representante de ventas de EcoSense para ver una lista completa de los químicos que puedan causar daños a los lentes de policarbonato y los conectores de silicona. EcoSense no se hará responsable de los daños o las fallas en los accesorios en los casos en que se hayan aplicado estos químicos, u otros químicos de naturaleza y composición similar, a los accesorios EcoSense, ya sea de forma intencional o accidental. / تحذير كيميائي بشأن مادة البولي كربونات: يُرجى الاتصال بمندوب مبيعات EcoSense للحصول على قائمة كاملة بالمواد الكيميائية التي يمكن أن تسبب أضرارًا للعدسات المصنعة من مادة البولي كربونات وحشيات السيليكون. شركة EcoSense لن تكون مسؤولة عن أي تلف أو عطل في التركيبات التي يتم فيها تطبيق أي من هذه المواد الكيميائية أو المواد الكيميائية ذات الطبيعة أو التركيبة المشابهة سواء كان ذلك بشكل متعمد أو غير متعمد لتجهيزات. / 聚碳酸酯化学品警告：请与EcoSense销售代表联系，获取可能会损坏聚碳酸酯透镜和硅胶垫圈的化学品完整列表。对于因有意或无意将任何此类或性质和成分类似的化学品用于EcoSense灯具而导致的灯具损坏或故障，EcoSense概不负责。
- **Earth leakage Statement: Please contact an EcoSense factory representative for full information on the earth leakage properties of EcoSpec fixtures when installed according to all local electrical codes and proper installation techniques.**
Declaración de fugas a la tierra: Comuníquese con un representante de fábrica de E para ver toda la información sobre las propiedades de fugas a tierra de los accesorios de EcoSpec cuando se los instala de acuerdo con todos los códigos eléctricos locales y técnicas de instalación adecuadas. / للحصول على معلومات كاملة عن خصائص التسريب الأرضي للتجهيزات EcoSense بيان التسريب الأرضي: يُرجى الاتصال بممثل مصنع EcoSpec عند تركيبها وفقًا لجميع الأنظمة واللوائح الكهربائية المحلية وتقنيات التركيب المناسبة. / 漏电声明：请联系EcoSense工厂代表，获取有关EcoSpec灯具在按照所有当地电气规范和正确安装技术进行安装时的漏电特性完整信息。
- **EcoSense Inrush Current Statement: Please contact an EcoSense Lighting sales representative for a complete list of Inrush Current Peak (A) at specific product Voltage, and Inrush Current Duration/Width (ms), for each EcoSense product.**
Declaración EcoSense sobre la corriente de irrupción: Comuníquese con un representante de ventas de EcoSense Lighting para ver una lista completa de corriente de irrupción pico (A) al voltaje específico del producto, y la duración/ancho (ms) de corriente de irrupción de cada producto EcoSense. / للحصول على قائمة كاملة EcoSense Lighting بشأن تيار الاندفاع: يُرجى الاتصال بممثل مبيعات EcoSense بيان تيار الاندفاع (A) بذروات تيار الاندفاع لكل منتج من منتجات EcoSense. للجهد الكهربائي لمنتج معين، وكذلك قائمة حول فترة/عرض تيار الاندفاع (ميلي ثانية) / EcoSense.
- **The external flexible cable of this luminaire cannot be replaced; if the cord is damaged, the luminaire shall be destroyed.**
El cable flexible externo de esta luminaria no puede reemplazarse; si el cable está dañado, se debe destruir la luminaria. / لا يمكن استبدال الكابل الخارجي المرن لوحدة الإنارة هذه؛ في حالة تلف الحبل (الكابل)، يجب التخلص من وحدة الإنارة. / 此灯具的外部软缆不能替换；如果电线损坏，灯具即报废。
- **The light source contained in this luminaire shall only be replaced by the manufacturer or his service agent or a similar qualified person.**
La fuente de luz que contiene esta luminaria solo puede ser reemplazada por el fabricante o su agente de servicio o una persona calificada similar. / يجب استبدال مصدر الإضاءة الموجود في وحدة الإنارة فقط من قبل الشركة المصنعة أو وكيل خدماتها أو شخص خبير مؤهل. / 此灯具中包含的光源只能由制造商或其服务代理、或类似的合格人员进行更换。
- **This product must be installed in accordance with the applicable installation code by a person familiar with the construction and operation of the product and the hazards involved.**
Este producto debe ser instalado de acuerdo con el código de instalación correspondiente por una persona familiarizada con la construcción y la operación del producto y los riesgos involucrados. / يجب تثبيت هذا المنتج وفقًا للنظم والإرشادات المعمول بها من قبل شخص مطّلع على تركيب وتشغيل المنتج وعلى المخاطر التي تنطوي على ذلك. / 此产品必须由熟悉产品结构和操作以及相关危险的人员按照适用的安装规范进行安装。

ECOSENSE LIGHTING INC.
837 NORTH SPRING STREET
SUITE 103
LOS ANGELES, CA 90012

P • 310.496.6255
F • 310.496.6256
T • 855.632.6736
855.6.ECOSEN

SPECIFICATIONS SUBJECT TO CHANGE WITHOUT NOTICE. VISIT **ECOSENSELIGHTING**.COM FOR THE MOST CURRENT SPECIFICATIONS.

© 2019 **ECOSENSE** LIGHTING INC. ALL RIGHTS RESERVED. **ECOSENSE**, THE **ECOSENSE** LOGO, **RISE**, **TROV**, **SLIM COVE** AND **ECOSPEC** ARE REGISTERED TRADEMARKS OF **ECOSENSE** LIGHTING INC.

FREEDOM TO CREATE™

- **This equipment has been tested and found to comply with the limits for a Class B digital device, pursuant to part 15 of the FCC Rules. These limits are designed to provide reasonable protection against harmful interference in a residential installation.**

تم تصميم هذه الحدود لتوفير حماية معقولة ضد التشويش الضار في المنشآت السكنية .(FCC) وفقًا للمادة رقم (15) من قواعد لجنة الاتصالات الفدرالية ،(B) تم اختبار هذا الجهاز ووجد أنه يتوافق مع حدود الأجهزة الرقمية من الفئة / 此设备经测试证明符合FCC规则第15部分中对B类数字设备的限制。 这些限制旨在提供合理的保护，防止设备安装在住宅时产生有害干扰。

This equipment generates, uses and can radiate radio frequency energy and, if not installed and used in accordance with the instructions, may cause harmful interference to radio communications. However, there is no guarantee that interference will not occur in a particular installation. / يولد هذا الجهاز طاقة ترددات لاسلكية ويستخدمها ويمكن أن يشعها، وإذا لم يتم تركيبه واستخدامه وفقًا للتعليمات، فقد يتسبب ذلك في حدوث تشويش ضار في الاتصالات اللاسلكية. ومع ذلك، ليس هناك ما يضمن عدم حدوث تشويش في تركيب معين ما. / 本设备会产生、使用和辐射射频能量，如未按照说明安装和使用，可能会对无线电通信造成有害干扰。然而，不能保证特定的安装不会发生干扰。

If this equipment does cause harmful interference to radio or television reception, which can be determined by turning the equipment off and on, the user is encouraged to try to correct the interference by one or more of the following measures:

إذا تسبب هذا الجهاز في تشويش ضار على استقبال الراديو أو التلفاز، والذي يمكن تحديده من خلال إيقاف تشغيل الجهاز ثم إعادة تشغيله، فعندها ننصح المستخدم بمحاولة تصحيح التشويش من خلال تطبيق أحد (أو أكثر) الإجراءات التالية: / 如果本设备对无线电或电视接收造成有害干扰（可通过关闭和打开设备来确定），建议用户尝试通过以下一种或多种措施来消除干扰：

- **Reorient or relocate the receiving antenna. /** إعادة توجيه أو تغيير مكان هوائي الاستقبال. / 调整接收天线的方向或摆放的位置。
- **Increase the separation between the equipment and receiver. /** زيادة المسافة الفاصلة بين الجهاز وجهاز الاستقبال. / 增加设备和接收器之间的距离。
- **Connect the equipment into an outlet on a circuit different from that to which the receiver is connected. /** توصيل الجهاز بمأخذ التيار الكهربائي في دائرة مختلفة عن تلك التي يتصل بها جهاز الاستقبال. / 将设备连接到与接收器电路不同的插座上。
- **Consult the dealer or experienced radio/TV technician for help. /** استشارة الوكيل أو فني الراديو/التلفاز للحصول على المساعدة. / 向经销商或有经验的无线电/电视技术人员咨询求助。

Modifications: / التعديلات: / 修改：

Changes or modifications not expressly approved by the party responsible for compliance could void the user's authority to operate the equipment. / قد تؤدي التغييرات أو التعديلات التي لم تتم الموافقة عليها صراحة من قبل الطرف المسؤول عن الامتثال إلى إبطال أهلية المستخدم لتشغيل الجهاز. / 未经负责合规方明确批准的变更或修改，可使用户失去设备的操作权。

ECOSENSE LIGHTING INC.
837 NORTH SPRING STREET
SUITE 103
LOS ANGELES, CA 90012

P • 310.496.6255
F • 310.496.6256
T • 855.632.6736
855.6.ECOSEN

SPECIFICATIONS SUBJECT TO CHANGE WITHOUT NOTICE. VISIT **ECOSENSELIGHTING**.COM FOR THE MOST CURRENT SPECIFICATIONS.

© 2019 **ECOSENSE** LIGHTING INC. ALL RIGHTS RESERVED. **ECOSENSE**, THE **ECOSENSE** LOGO, **RISE**, **TROV**, **SLIM COVE** AND **ECOSPEC** ARE REGISTERED TRADEMARKS OF **ECOSENSE** LIGHTING INC.

FREEDOM TO CREATE™